Tchibo

LED-Outdoorspieße
LED outdoor stake lights
Piques d'extérieur à LED
LED venkovní svíčky k zapíchnutí

Tchibo GmbH D-22290 Hamburg · 144428FV04X00XV · 2024-10 · 705 624

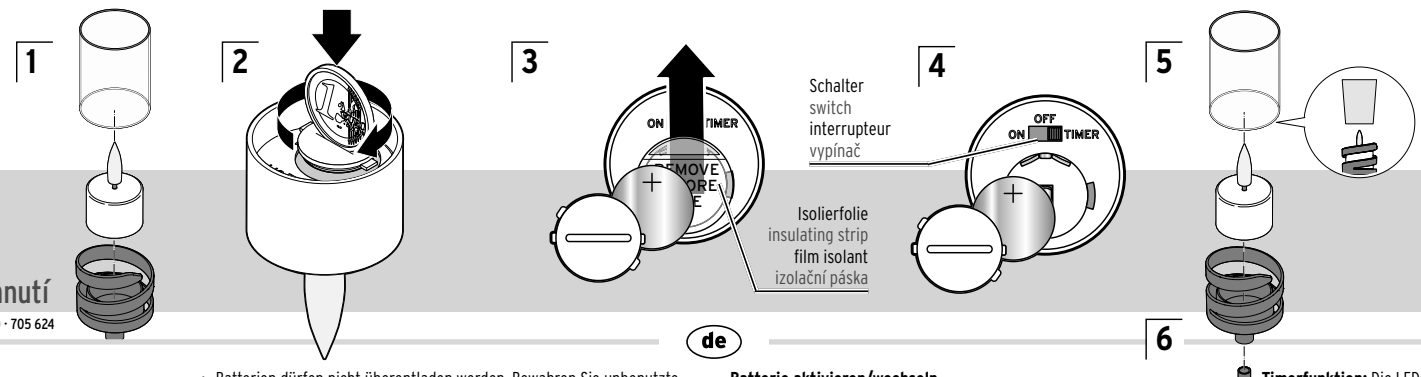

de Produktinformation
en Product information
fr Fiche produit
cs Informace o výrobku

www.tchibo.de/anleitungen
www.tchibo.de/instructions
www.fr.tchibo.ch/notices
www.tchibo.cz/navody

de

Sicherheitshinweise

Lesen Sie aufmerksam die Sicherheitshinweise und benutzen Sie den Artikel nur wie in dieser Anleitung beschrieben, damit es nicht versehentlich zu Verletzungen oder Schäden kommt. Bewahren Sie diese Anleitung zum späteren Nachlesen auf. Bei Weitergabe des Artikels ist auch diese Anleitung mitzugeben.

Der Artikel ist nur zur Dekoration im privaten Haushalt und nicht als Raumbeleuchtung geeignet. Der Artikel ist für den Einsatz im Innen- und Außenbereich konzipiert. Der Artikel ist für den privaten Gebrauch konzipiert und für gewerbliche Zwecke nicht geeignet.

- Kein Kinderspielzeug! Benutzung nur unter Aufsicht Erwachsener. Halten Sie Kinder von verschluckbaren Kleinteilen und Verpackungsmaterial fern – es besteht u.a. Erstickungsgefahr!

Der Artikel enthält Lithium-Batterien (Knopfzellen). Es besteht die Gefahr des Auslaufens, des Entweichens von Gas sowie von Explosion und Brand:

- Batterien können bei Verschlucken lebensgefährlich sein. Wenn eine Knopfzelle verschluckt wird, kann dies innerhalb von nur 2 Stunden zu schweren inneren Verätzungen und zum Tode führen. Halten Sie sowohl neue als auch verbrauchte Batterien von Kindern fern. Wenn das Batteriefach nicht korrekt schließt, verwenden Sie den Artikel nicht weiter und halten Sie ihn von Kindern fern.
  Wenn Sie vermuten, eine Batterie könnte verschluckt oder anderweitig in den Körper gelangt sein, nehmen Sie sofort medizinische Hilfe in Anspruch.
- Achtung! Lithium-Batterien können explodieren, wenn sie falsch eingesetzt werden. Achten Sie deshalb beim Einsetzen unbedingt auf die richtige Polarität (+/–). Verwenden Sie nur denselben oder einen gleichwertigen Batterietyp (siehe „Technische Daten").
- Batterien dürfen nicht geladen, auseinandergenommen, in Feuer geworfen oder kurzgeschlossen werden. Verändern und/oder deformieren/erhitzen/zerlegen Sie Batterien nicht. Beschädigte Batterien nicht mit Wasser in Berührung bringen.
- Batterien dürfen nicht überentladen werden. Bewahren Sie unbenutzte Batterien in der Originalverpackung auf. Bringen Sie ausgepackte (sowohl neue als auch ge- oder verbrauchte) Batterien nicht ungeordnet in Kontakt miteinander, halten Sie sie auch von Metallgegenständen fern.
- Sollte eine Batterie ausgelaufen sein, vermeiden Sie Kontakt mit Haut, Augen und Schleimhäuten. Spülen Sie ggf. die betroffenen Stellen mit Wasser und suchen Sie umgehend einen Arzt auf.
- Schützen Sie Batterien vor übermäßiger Wärme (Heizung, direktes Sonnenlicht). Nehmen Sie die Batterien aus dem Artikel heraus, wenn diese erschöpft sind oder Sie den Artikel länger nicht benutzen. So vermeiden Sie Schäden, die durch Auslaufen entstehen können.
- Reinigen Sie die Batterie- und Gerätekontakte bei Bedarf vor dem Einlegen. Überhitzungsgefahr!
- Schalten Sie den Artikel nicht in der Verpackung ein.
- Der Artikel ist für den Außenbereich geeignet und entspricht der Schutzart IP44. Dies bedeutet, dass der Artikel geschützt ist gegen Berührungen mit einem Werkzeug oder einen Draht sowie gegen Fremdkörper mit einem Durchmesser größer als 1 mm und vor Spritzwasser wie z.B. Regen. Schützen Sie ihn aber vor Starkregen, Fließwasser und Pfützen. Keinesfalls darf der Artikel in Wasser getaucht werden, da er dadurch zerstört wird.
- Schützen Sie den Artikel vor extremen Temperaturen. Bewahren Sie den Artikel bei Temperaturen unter -10 °C im Haus auf – er kann sonst beschädigt werden.
- Starkem Wind, Sturm o.Ä. ist der Artikel nicht gewachsen! Nehmen Sie den Artikel rechtzeitig ab, wenn starker Wind oder Sturm droht.
- Stellen Sie keine offenen Brandquellen, wie z.B. brennende Kerzen, auf oder in die Nähe des Artikels. Kerzen und andere offene Flammen müssen zu jeder Zeit vom Artikel ferngehalten werden, um die Ausbreitung von Feuer zu verhindern.
- Verwenden Sie zum Reinigen keine scharfen Chemikalien, aggressive oder scheuernde Reinigungsmittel.
- Die eingebauten LEDs können und dürfen nicht gewechselt werden.

Batterie aktivieren/wechseln

Bei Anlieferung ist die Batterie bereits eingelegt und mit einer Isolierfolie gesichert.

Batterie aktivieren

1. Ziehen Sie den Windschutz vom Outdoorspieß ab und nehmen Sie das Teelicht aus dem Outdoorspieß heraus (**1**).
2. Vergewissern Sie sich, dass der Schalter auf **OFF** steht.
3. Drehen Sie den Batteriefachdeckel mit einer Münze entgegen dem Uhrzeigersinn und nehmen Sie ihn ab (**2**).
4. Nehmen Sie die Batterie und die Isolierfolie aus dem Batteriefach (**3**).
5. Setzen Sie die Batterie wieder mit dem Pluspol (+) nach oben wie abgebildet in das Batteriefach ein (**4**).
6. Setzen Sie den Batteriefachdeckel wieder auf und drehen Sie ihn im Uhrzeigersinn fest.
7. Setzen Sie das Teelicht wieder in den Outdoorspieß und setzen Sie den Windschutz mit der schmäleren Öffnung nach unten wieder in den Outdoorspieß (**5**).

Batterie wechseln

1. Öffnen Sie das Batteriefach, wie im Abschnitt „Batterie aktivieren" beschrieben.
2. Nehmen Sie die verbrauchte Batterie aus dem Batteriefach heraus.
3. Legen Sie die neue Batterie mit dem Pluspol (+) nach oben wie abgebildet in das Batteriefach ein (**4**).
4. Verschließen Sie das Batteriefach wieder und setzen Sie das Teelicht und den Windschutz wieder in den Outdoorspieß, wie im Abschnitt „Batterie aktivieren" beschrieben.

Aufstellen

▷ Stecken Sie den Erdspieß zusammen (**6**) und stecken Sie den Erdspieß in die Erde.

Ein-/ausschalten / Timerfunktion

▷ Um den Artikel einzuschalten, schieben Sie den Schalter auf **ON**.
▷ Um den Artikel auszuschalten, schieben Sie den Schalter auf **OFF**.
▷ Um die Timerfunktion einzuschalten, schieben Sie den Schalter auf **TIMER**.

Timerfunktion: Die LEDs werden im folgenden Rhythmus ein- und ausgeschaltet: EIN: 4 Stunden – AUS: 20 Stunden – EIN: 4 Stunden usw.

Technische Daten

Modell:	705 624
Batterie: (nach UN 38.3 getestet)	je 1x CR2032/3 V (Li) Nennenergie: 0,63 Wh
Schutzart:	IP44
Leuchtdauer (mit 1 Satz Batterien):	ca. 38 Stunden
Umgebungstemperatur:	-10 bis +40 °C

Entsorgen

Der Artikel, seine Verpackung und die mitgelieferten Batterien wurden aus wertvollen Materialien hergestellt, die wiederverwertet werden können. Dies verringert den Abfall und schont die Umwelt.

Entsorgen Sie die **Verpackung** sortenrein. Nutzen Sie dafür die örtlichen Möglichkeiten zum Sammeln von Papier, Pappe und Leichtverpackungen.

Geräte, **Batterien und Akkus** die mit diesem Symbol gekennzeichnet sind, dürfen nicht mit dem Hausmüll entsorgt werden!
Sie sind gesetzlich dazu verpflichtet, Altgeräte getrennt vom Hausmüll zu entsorgen. Elektrogeräte enthalten gefährliche Stoffe. Diese können bei unsachgemäßer Lagerung und Entsorgung der Umwelt und Gesundheit schaden. Informationen zu Sammelstellen, die Altgeräte kostenlos entgegennehmen, erhalten Sie bei Ihrer Gemeinde- oder Stadtverwaltung. Leere Batterien und Akkus müssen bei einer Sammelstelle Ihrer Gemeinde- oder Stadtverwaltung oder beim batterievertreibenden Fachhandel abgegeben werden. Kleben Sie bei Lithium-Batterien/-Akkus die Kontakte vor dem Entsorgen ab.
Altgeräte aus privaten Haushalten können bei Sammelstellen der öffentlich-rechtlichen Entsorgungsträger oder bei von Tchibo im Sinne des ElektroG eingerichteten Rücknahmestellen unentgeltlich abgegeben werden. Rücknahmestellen in Ihrer Nähe finden Sie unter www.take-e-back.de. Weitere Informationen zur kostenlosen Rückgabe von Elektroartikeln finden Sie unter www.tchibo.de/entsorgung.

en

Safety warnings

Read the safety warnings carefully and only use the product as described in these instructions to avoid accidental injury or damage. Keep these instructions for future reference. If you give this product to another person, remember to also include these instructions.

The product is only suitable for decoration in private homes and not for lighting whole rooms. The product is designed for indoor and outdoor use. It is designed for private use and is not suitable for commercial purposes.

- Not a children's toy! Use only under adult supervision.
  Keep small swallowable parts and packaging materials out of the reach of children. They pose several risks, including the risk of suffocation!

The product contains lithium batteries (coin batteries). There is a risk of leakage, gas emissions, explosion and fire:

- Swallowing batteries can be fatal. Swallowing a coin battery can cause severe internal chemical burns and even death within 2 hours. Keep both new and used batteries out of the reach of children. If the battery compartment does not close correctly, discontinue use of the product and keep it out of the reach of children.
  If you think that a battery has been swallowed or has got into the body in any other way, seek medical advice immediately.
- Warning! Lithium batteries can explode if inserted incorrectly. When inserting the batteries, pay special attention to the correct positioning of the poles (+/–). Use only batteries of an identical or equivalent type (see "Technical specifications").
- Single-use batteries must not be charged, taken apart, thrown into fire or short-circuited. Do not modify and/or deform/heat/dismantle single-use batteries. Do not allow damaged batteries to come into contact with water.
- Single-use batteries must not be overdischarged. Keep unused batteries in the original packaging. Unpacked batteries (either new or partially/fully used) must be stored in an orderly fashion so that their contacts cannot touch each other. Also keep them away from metal objects.
- If a battery has leaked, avoid contact with skin, eyes and mucous membranes. If necessary, rinse the affected areas with water and consult a doctor immediately.
- Protect batteries from excessive heat (radiators, direct sunlight). Remove the batteries from the product when they are flat or if you do not intend to use the product for a longer period of time. This will prevent damage caused by leakage.
- If necessary, clean the battery and device contacts before inserting the batteries. Risk of overheating!
- Do not switch the product on while it is still in the packaging.
- The product is suitable for outdoor use and complies with protection type IP44. This means that the product is protected against contact with tools, wires and foreign objects with a diameter larger than 1 mm and splashes of water, such as rain. However, you should protect it from heavy rain, streams of water and puddles. The product must under no circumstances be immersed in water, as this would destroy it.
- Protect the product from extreme temperatures. Store the product indoors if the temperature falls below -10 °C, otherwise it may become damaged.
- The product is not designed to withstand strong winds, storms, etc.! Take down the product in good time if strong winds or storms are forecast.
- Do not place any open flames, such as burning candles, on or near the product. Candles and other open flames must be kept away from the product at all times to prevent the spread of fire.
- Do not use any caustic, aggressive or abrasive products for cleaning.
- The built-in LEDs cannot and must not be replaced.

Activating/replacing the battery

The product comes with the battery already inserted and protected by an insulating strip.

Activating the battery

1. Remove the wind protection from the outdoor stake light and take the tea light out (**1**).
2. Ensure that the switch is set to **OFF**.
3. Use a coin to rotate the battery compartment lid anti-clockwise and remove it (**2**).
4. Take the battery and insulating strip out of the battery compartment (**3**).
5. Insert the battery back into the battery compartment with the positive pole (+) facing upwards as shown (**4**).
6. Replace the battery compartment lid and rotate it clockwise until it is securely tightened.
7. Put the tea light back into the outdoor stake light and insert the wind protection back into the stake light with the narrower opening at the bottom (**5**).

Replacing the battery

1. Open the battery compartment as described in the section titled "Activating the battery".
2. Take the flat battery out of the battery compartment.
3. Insert the new battery into the battery compartment with the positive pole (+) facing upwards as shown (**4**).
4. Close the battery compartment again and put the tea light and wind protection back into the outdoor stake light as described in the section titled "Activating the battery".

Setting up the light

▷ Fit the ground spike together (**6**) and push it into the earth.

Turning on/off / timer function

▷ Slide the switch to **ON** to turn the product on.
▷ Slide the switch to **OFF** to turn the product off.
▷ Slide the switch to **TIMER** to turn the timer function on.

Timer function: The LEDs are turned on and off as follows:
ON: 4 hours – OFF: 20 hours – ON: 4 hours and so on.

Technical specifications

Model:	705 624
Single-use battery: (tested as per UN 38.3)	1x CR2032/3 V (Li) each Watt-hour rating: 0.63 Wh
IP code:	IP44
Light duration (with 1 set of batteries):	approx. 38 hours
Ambient temperature:	-10 to +40 °C

Disposal

The product, its packaging and the supplied batteries have been manufactured from valuable materials that can be recycled. Recycling reduces the amount of refuse and preserves the environment.

Dispose of the **packaging** at a recycling point that sorts materials by type. Make use of the local facilities provided for collecting paper, cardboard and lightweight packaging.

Devices, **single-use batteries and rechargeable batteries** marked with this symbol must not be disposed of along with household waste!
You are legally obliged to dispose of old devices separately from household waste. Electronic devices contain hazardous substances and, if stored or disposed of improperly, may cause harm to health and the environment. Information about collection points where old devices can be disposed of free of charge is available from your local authorities. Flat single-use and rechargeable batteries must be handed in at a local authority collection point or returned to a battery retailer. Tape off the contacts of lithium single-use/rechargeable batteries prior to disposal.

fr

Consignes de sécurité

Lisez attentivement les consignes de sécurité et n'utilisez cet article que de la façon décrite dans ce mode d'emploi afin d'éviter tout risque de détérioration ou de blessure. Conservez ce mode d'emploi pour pouvoir le consulter ultérieurement. Si vous donnez, prêtez ou vendez cet article, remettez ce mode d'emploi en même temps que l'article.

Cet article est uniquement adapté à des fins de décoration pour l'usage domestique et n'est pas adapté pour éclairer une pièce. Cet article est conçu pour une utilisation à l'intérieur et à l'extérieur. Cet article est destiné à l'usage privé et ne convient pas à un usage commercial ou professionnel.

- Cet article n'est pas un jouet! Utilisation uniquement sous la surveillance d'un adulte. Tenez les emballages et les petits éléments susceptibles d'être ingérés hors de portée des enfants. Il y a notamment risque d'étouffement!

L'article contient des piles au lithium (piles boutons). Il y a risque d'écoulement, de fuite de gaz, d'explosion et d'incendie:

- En cas d'ingestion, les piles peuvent entraîner une intoxication mortelle. Si elle est ingérée, une pile bouton peut causer de graves blessures internes dans les 2 heures, susceptibles d'entraîner la mort. Conservez donc les piles neuves et usagées hors de portée des enfants. Si le compartiment à piles ne ferme plus correctement, cessez d'utiliser l'article et tenez-le hors de portée des enfants.
  Si vous soupçonnez quelqu'un d'avoir avalé ou introduit une pile dans son corps d'une quelconque façon, consultez immédiatement un médecin.
- Attention! Les piles au lithium peuvent exploser si elles ne sont pas mises en place correctement. Aussi, en insérant les piles, respectez impérativement la bonne polarité (+/–). Utilisez uniquement un type de pile identique ou équivalent (voir «Caractéristiques techniques»).
- Il ne faut ni recharger, ni ouvrir, ni jeter au feu, ni court-circuiter les piles. Ne modifiez et/ou ne déformez/chauffez/démontez pas les piles. Les piles endommagées ne doivent pas entrer en contact avec de l'eau.
- Les piles ne doivent pas être surdéchargées! Conservez les piles non utilisées dans leur emballage d'origine. Ne mettez pas les piles déballées (neuves, utilisées ou usagées) en contact les unes avec les autres de manière désordonnée, tenez-les également éloignées de tout objet métallique.
- Si une pile a coulé, évitez tout contact avec la peau, les yeux et les muqueuses. Le cas échéant, rincez à l'eau les endroits concernés et consultez sans délai un médecin.
- Protégez les piles de toute chaleur excessive (chauffage, exposition directe au soleil). Enlevez les piles de l'article lorsqu'elles sont usagées ou si vous n'utilisez pas l'article pendant un certain temps.
  Vous éviterez ainsi les détériorations pouvant résulter d'un écoulement.
- Si besoin, nettoyez les contacts des piles et de l'appareil avant d'insérer les piles. Risque de surchauffe!
- N'allumez pas l'article dans son emballage.
- L'article est conçu pour être utilisé à l'extérieur et a un indice de protection IP44. Cela signifie que cet article est protégé contre les contacts avec un outil ou un fil et contre les corps étrangers d'un diamètre supérieur à 1 mm, ainsi que contre les projections d'eau telles que la pluie. Protégez-le néanmoins contre les fortes pluies, l'eau courante et les flaques. L'article ne doit en aucun cas être plongé dans l'eau sous peine d'être détruit.
- Protégez l'article des températures extrêmes. En cas de températures en-dessous de -10 °C, gardez l'article à l'intérieur pour éviter les détériorations.
- L'article n'est pas conçu pour résister aux vents forts, tempêtes ou autres! Rentrez-le à temps si un vent fort ou une tempête menace.
- Ne posez jamais d'objets à flamme nue, tels que des bougies allumées, sur l'article ou juste à côté. Conservez toujours l'article à distance des bougies et autres flammes nues pour éviter qu'un feu ne se propage.
- Pour le nettoyage, n'utilisez pas de produits chimiques ni de nettoyants agressifs ou abrasifs.
- Les LED sont montées de façon définitive dans l'article et ne peuvent ni ne doivent être remplacées.

Activer/changer la pile

À la livraison, la pile est déjà installée et protégée par un film isolant.

Activer la pile

1. Retirez le pare-vent de la pique d'extérieur et enlevez la bougie chauffe-plat de la pique d'extérieur (**1**).
2. Vérifiez que l'interrupteur est sur **OFF**.
3. Tournez le couvercle du compartiment à pile dans le sens inverse des aiguilles d'une montre à l'aide d'une pièce de monnaie et retirez-le (**2**).
4. Retirez la pile et le film isolant du compartiment à pile (**3**).
5. Insérez la pile dans le compartiment à pile, pôle positif (+) vers le haut, comme illustré (**4**).
6. Remettez le couvercle du compartiment à pile en place et tournez-le dans le sens des aiguilles d'une montre.
7. Remettez la bougie chauffe-plat dans la pique d'extérieur et replacez le pare-vent dans la pique d'extérieur avec l'ouverture la plus étroite vers le bas (**5**).

Changer la pile

1. Ouvrez le compartiment à pile comme décrit au point «Activer la pile».
2. Retirez la pile usagée du compartiment à pile.
3. Insérez la nouvelle pile dans le compartiment à pile, pôle positif (+) vers le haut, comme illustré (**4**).
4. Refermez le compartiment à pile et remettez la bougie chauffe-plat et le pare-vent dans la pique d'extérieur comme décrit au point «Activer la pile».

Installation

▷ Assemblez la pique (**6**) et plantez-la dans la terre.

Allumer/éteindre / fonction minuterie

▷ Pour allumer l'article, poussez l'interrupteur sur **ON**.
▷ Pour éteindre l'article, mettez l'interrupteur sur **OFF**.
▷ Pour activer la fonction minuterie, mettez l'interrupteur sur **TIMER**.

Fonction minuterie: Les LED s'allument et s'éteignent à la cadence suivante: 4 heures ALLUMÉE, 20 heures ÉTEINTE, 4 heures ALLUMÉE, etc.

Caractéristiques techniques

Modèle:	705 624
Pile: (test selon UN 38.3)	1x CR2032/3 V (Li) chacune énergie nominale: 0,63 Wh
Indice de protection:	IP44
Durée d'éclairage (avec 1 jeu de piles):	env. 38 heures
Température ambiante:	de -10 à +40 °C

Élimination

L'article, son emballage et les piles fournies sont produits à partir de matériaux valorisables pouvant être recyclés afin de réduire la quantité de déchets et de préserver l'environnement.

Éliminez l'**emballage** selon les principes de la collecte sélective en séparant le papier, le carton et les emballages légers.

Les **appareils**, ainsi que les **piles, ordinaires ou rechargeables, et les batteries** signalés par ce symbole ne doivent pas être éliminés avec les ordures ménagères!
Vous êtes tenu par la législation d'éliminer les appareils en fin de vie en les séparant des ordures ménagères. Les appareils électriques contiennent des substances dangereuses qui peuvent nuire à l'environnement et à la santé en cas de stockage et d'élimination incorrects. Pour avoir des informations sur les centres de collecte où remettre les appareils en fin de vie, adressez-vous à votre municipalité. Les piles et batteries usagées doivent être remises aux centres de collecte de votre municipalité ou aux commerces spécialisés vendant des piles. Masquez les contacts des piles/batteries au lithium avec du ruban adhésif avant d'éliminer les piles/batteries.

cs

Bezpečnostní pokyny

Přečtěte si pozorně bezpečnostní pokyny a používejte tento výrobek pouze tak, jak je popsáno v tomto návodu, aby nedopatřením nedošlo k poranění nebo škodám. Uschovejte si tento návod pro pozdější potřebu. Při předávání výrobku s ním současně předejte i tento návod.

Tento výrobek je vhodný pouze k dekoraci v soukromých domácnostech a není vhodný jako osvětlení místnosti. Výrobek je koncipován k používání ve vnitřních i venkovních prostorách. Tento výrobek je koncipován pro soukromé použití a není vhodný pro komerční účely.

- Tento výrobek není hračka pro děti! Používání jen pod dohledem dospělé osoby. Malé díly, které je možné spolknout, a obalový materiál udržujte mimo dosah dětí - hrozí nebezpečí udušení!

Výrobek obsahuje lithiové baterie (knoflíkové baterie). Hrozí nebezpečí vytečení, úniku plynu, výbuchu a požáru:

- Baterie mohou být v případě spolknutí životu nebezpečné. Pokud dojde ke spolknutí knoflíkové baterie, může to vést během pouhých 2 hodin k těžkému poleptání vnitřních orgánů a k smrti. Uchovávejte proto nové i použité baterie a výrobek mimo dosah dětí. Pokud nelze přihrádku na baterie správně uzavřít, výrobek již nepoužívejte a udržujte ho mimo dosah dětí. Pokud máte podezření, že došlo k spolknutí baterie nebo že se baterie dostala do těla nějakým jiným způsobem, okamžitě vyhledejte lékařskou pomoc.
- Pozor! Lithiové baterie mohou v případě nesprávného vložení vybuchnout. Při vkládání proto bezpodmínečně dbejte na správnou polaritu (+/–). Používejte pouze stejný nebo rovnocenný typ baterií (viz „Technické parametry").
- Baterie se nesmí nabíjet, rozebírat, vhazovat do ohně ani zkratovat. Na bateriích neprovádějte žádné změny a/nebo je nedeformujte/nezahřívejte/nerozkládejte. Nedovolte, aby poškozené baterie přišly do styku s vodou.
- Baterie nesmí být příliš vybité. Nepoužité baterie skladujte v původním obalu. Rozbalené baterie (nové i použité) se nesmí dostat do vzájemného kontaktu, rovněž je uchovávejte mimo dosah kovových předmětů.
- Pokud by baterie vytekly, zabraňte kontaktu jejich obsahu s kůží, očima a sliznicemi. Případně zasažená místa omyjte vodou a neprodleně vyhledejte lékařskou pomoc.
- Baterie chraňte před nadměrným teplem (topení, přímé sluneční záření). Baterie z výrobku vyjměte, pokud jsou vybité nebo výrobek nebudete delší dobu používat. Zabráníte tak poškození, ke kterému by mohlo dojít, kdyby baterie vytekly.
- Před vložením baterií do přístroje vyčistěte v případě potřeby kontakty baterií a přístroje. Hrozí nebezpečí přehřátí!
- Nezapínejte výrobek v obalu.
- Tento výrobek je vhodný k používání ve venkovních prostorách a odpovídá stupni krytí IP44. To znamená, že je chráněn proti vniknutí nástrojem, drátem nebo cizím tělesem o průměru větším než 1 mm a proti stříkající vodě, jako např. dešti. Chraňte jej však před silným deštěm, tekoucí vodou a kalužemi. V žádném případě se výrobek nesmí ponořovat do vody, protože se tím zničí.
- Výrobek chraňte před exrémními teplotami. Skladujte výrobek při teplotě nižší než -10 °C v interiéru – jinak by mohlo dojít k jeho poškození.
- Výrobek neodolá silnému větru, bouři a podobně! Pokud hrozí silný vítr nebo bouřka, včas výrobek odstraňte.
- Na výrobek ani do jeho blízkosti neumisťujte žádné otevřené zdroje ohně, například hořící svíčky. Svíčky a jiné otevřené plameny musí být vždy mimo dosah výrobku, aby se zabránilo šíření požáru.
- K čištění nepoužívejte žíraviny ani agresivní nebo abrazivní čisticí prostředky.
- Vestavěné LED není možné vyměnit ani se nesmí vyměňovat.

Aktivace/výměna baterie

Baterie je při dodání již vložena a je opatřena izolační páskou.

Aktivace baterie

1. Stáhněte ochranu proti větru z venkovního svítidla a vyjměte čajovou svíčku z kolíku k zapíchnutí (**1**).
2. Ujistěte se, že se vypínač nachází v poloze **OFF.**
3. Pomocí mince otočte krytem přihrádky na baterie proti směru hodinových ručiček a sejměte jej (**2**).
4. Vyjměte baterii a izolační pásku z přihrádky na baterii (**3**).
5. Vložte baterii zpět do přihrádky na baterii kladným pólem (+) směrem nahoru, jak je znázorněno na obrázku (**4**).
6. Nasaďte kryt přihrádky na baterie zpět a otočte ním ve směru hodinových ručiček.
7. Vložte čajovou svíčku zpět do stojánku s kolíkem a ochranu proti větru vložte zpět (**5**) užším otvorem směrem dolů.

Výměna baterie

1. Otevřete přihrádku na baterii tak, jak je popsáno v kapitole „Aktivace baterie".
2. Vybitou baterii vyjměte z přihrádky na baterii.
3. Vložte novou baterii do přihrádky kladným pólem (+) směrem nahoru, jak je znázorněno na obrázku (**4**).
4. Uzavřete opět kryt přihrádky na baterii a vložte čajovou svíčku a ochranu proti větru zpět do stojánku s kolíkem, jak je popsáno v kapitole „Aktivace baterie".

Umístění

▷ Sestavte kolík dohromady (**6**) a zasuňte jej do země.

Zapnutí/vypnutí/funkce časovače

▷ K zapnutí výrobku posuňte vypínač do polohy **ON**.
▷ K vypnutí výrobku posuňte vypínač do polohy **OFF**.
▷ K zapnutí funkce časovače posuňte vypínač do polohy **TIMER**.

Funkce časovače: LED se rozsvěcují a zhasínají v následujícím rytmu: ZAPNUTO: 4 hodiny – VYPNUTO: 20 hodin – ZAPNUTO: 4 hodiny atd.

Technické parametry

Model:	705 624
Baterie: (testováno podle UN 38.3)	po 1x typ CR2032/3 V (Li) jmenovitá energie: 0,63 Wh
Stupeň krytí:	IP44
Doba svícení (s jednou sadou baterií):	cca 38 hodin
Okolní teplota:	-10 až +40 °C

Likvidace

Výrobek, jeho obal a dodané baterie byly vyrobeny z cenných recyklovatelných materiálů. Recyklace snižuje množství odpadu a chrání životní prostředí.

Obal roztřiďte a zlikvidujte. Využijte místních možností ke sběru papíru, lepenky a lehkých obalů.

Přístroje, **baterie a akumulátory** označené tímto symbolem se nesmí vyhazovat do domovního odpadu!
Staré přístroje jste ze zákona povinni likvidovat odděleně od domovního odpadu. Elektrická zařízení obsahují nebezpečné látky. Ty mohou při neodborném skladování a likvidaci škodit zdraví a životnímu prostředí. Informace o sběrných místech, na kterých bezplatně přijímají staré přístroje, získáte u obecní nebo městské správy. Staré přístroje jste ze zákona povinni likvidovat odděleně od domovního odpadu a vybité baterie a akumulátory jste ze zákona povinni odevzdávat ve sběrně určené obecní nebo městskou správou nebo ve specializované prodejně, ve které se prodávají baterie. Před likvidací přelepte kontakty lithiových baterií/akumulátorů.

Informationen zu den beiliegenden Batterien
Information about the supplied batteries

Hersteller / Manufacturer
CHANGZHOU JINTAN CHAOCHUANG BATTERY CO., LTD
Xiyang Industrila Zone, Xuebu Town, Jintan City, Jiangsu,
PEOPLE'S REPUBLIC OF CHINA
www.chaochuang.com

Email
marvelous@chaochuang.com

Modell / Model
CHAO CHUANG CR2032 3.0V

Herstellungsdatum / Manufacturing date
2024/11

Hergestellt in / Made in
China

Made exclusively for:
Tchibo GmbH, Überseering 18, 22297 Hamburg, Germany
www.tchibo.de • www.tchibo.ch • www.tchibo.cz

Artikelnummer | Product number | Référence | Číslo výrobku : 705 624

CE

Tchibo

Sztyce zewnętrzne LED
Exteriérové svetelné tyče s LED
LED-es kültéri lámpák
Dış mekan için LED çubuklar

Tchibo GmbH D-22290 Hamburg · 144428FV04X00XV · 2024-10 · 705 624

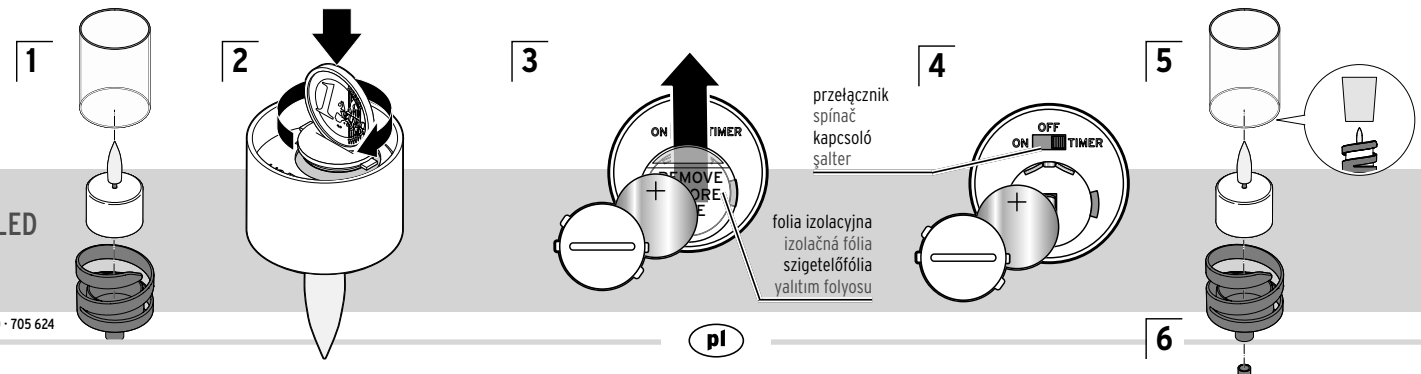

pl sk hu tr

pl Informacja o produkcie
sk Informácia o výrobku
hu Termékismertető
tr Ürün bilgisi

www.tchibo.pl/instrukcje
www.tchibo.sk/navody
www.tchibo.hu/utmutatok
www.tchibo.com.tr/kılavuzlar

pl

Wskazówki bezpieczeństwa

Należy dokładnie przeczytać wskazówki bezpieczeństwa i użytkować produkt wyłącznie w sposób opisany w tej instrukcji, aby uniknąć niezamierzonych obrażeń ciała lub uszkodzeń sprzętu. Zachować instrukcję do późniejszego wykorzystania. W razie zmiany właściciela produktu należy przekazać również tę instrukcję.

Produkt przeznaczony jest wyłącznie do celów dekoracyjnych w prywatnym gospodarstwie domowym. Nie nadaje się do oświetlania pomieszczeń. Produkt zaprojektowano do użytku zarówno w pomieszczeniach, jak i na wolnym powietrzu. Przewidziany jest do użytku prywatnego i nie nadaje się do zastosowań komercyjnych.

- Produkt nie jest zabawką! Używać wyłącznie pod nadzorem osób dorosłych. Dzieci nie mogą mieć dostępu do drobnych elementów, które mogą zostać połknięte, ani do materiałów opakowaniowych. Istnieje m.in. niebezpieczeństwo uduszenia!

Produkt zawiera baterie litowe (guzikowe). Istnieje niebezpieczeństwo wycieku elektrolitu, uwolnienia gazu oraz wybuchu i pożaru:

- Połknięcie baterii może być śmiertelnie niebezpieczne. Połknięcie baterii guzikowej może w ciągu jedynie 2 godzin doprowadzić do ciężkich chemicznych poparzeń wewnętrznych i do śmierci. Zarówno nowe, jak i zużyte baterie należy przechowywać poza zasięgiem dzieci. Jeżeli komora baterii nie zamyka się prawidłowo, należy zaprzestać użytkowania produktu i trzymać go z dala od dzieci.
  W przypadku podejrzenia, że bateria została połknięta lub dostała się do organizmu w inny sposób, należy natychmiast skorzystać z pomocy medycznej.
- Uwaga! Baterie litowe mogą wybuchnąć, jeśli zostaną nieprawidłowo włożone. Dlatego podczas wkładania baterii należy koniecznie zwrócić uwagę na właściwe ułożenie biegunów (+/–). Należy stosować tylko baterie tego samego lub równoważnego typu (patrz rozdział „Dane techniczne").
- Baterii nie wolno ładować, rozbierać na części, wrzucać do ognia ani zwierać. Baterii nie wolno modyfikować ani deformować/podgrzewać/rozmontowywać. Uszkodzone baterie nie mogą mieć kontaktu z wodą.
- Nie wolno doprowadzić do głębokiego rozładowania baterii. Przechowywać nieużywane baterie w oryginalnym opakowaniu. Rozpakowane baterie (zarówno nowe jak i używane/zużyte) nie mogą mieć ze sobą kontaktu w nieuporządkowany sposób. Należy trzymać je również z dala od metalowych przedmiotów.
- W przypadku wycieku z baterii należy unikać kontaktu ze skórą, oczami i błonami śluzowymi. W razie potrzeby opłukać miejsca kontaktu wodą i natychmiast udać się do lekarza.
- Baterie należy chronić przed nadmiernym ciepłem (grzejniki, bezpośrednie działanie promieni słonecznych). Baterie należy wyjąć z produktu, gdy są zużyte lub gdy produkt nie będzie przez dłuższy czas używany. Dzięki temu można uniknąć szkód, które mogą powstać wskutek wycieku elektrolitu.
- W razie potrzeby przed włożeniem baterii należy oczyścić styki baterii i urządzenia. Niebezpieczeństwo przegrzania!
- Nie włączać produktu znajdującego się w opakowaniu.
- Produkt nadaje się do użytku na zewnątrz i odpowiada stopniowi ochrony IP44. Oznacza to, że produkt jest zabezpieczony przed dotknięciem narzędziem lub drutem oraz przed przedostawaniem się do wnętrza ciał obcych o średnicy większej niż 1 mm, a także przed bryzgami wody, takimi jak np. deszcz. Należy go jednak chronić przed silnym deszczem, wodą płynącą i kałużami. W żadnym wypadku produkt nie może być zanurzany w wodzie, gdyż ulegnie wówczas zniszczeniu.
- Produkt należy chronić przed skrajnymi temperaturami. W przypadku wystąpienia temperatur poniżej –10°C produkt należy przechowywać w domu – w przeciwnym razie może dojść do jego uszkodzenia.
- Produkt nie jest odporny na silny wiatr, wichurę itp.! W przypadku niebezpieczeństwa wystąpienia silnego wiatru lub burzy produkt należy odpowiednio wcześniej zdemontować.
- Nie stawiać na produkcie ani w jego pobliżu żadnych źródeł otwartego ognia, takich jak np. palące się świece. Należy zawsze trzymać świece i inne źródła otwartego ognia z dala od produktu, aby zapobiec rozprzestrzenianiu się ognia.
- Do czyszczenia nie należy używać silnych chemikaliów ani agresywnych lub rysujących powierzchnię środków czyszczących.
- Nie ma możliwości wymiany wbudowanych diod LED ani nie wolno tego robić.

Aktywacja/wymiana baterii

W chwili dostawy bateria jest już włożona i zabezpieczona folią izolacyjną.

Aktywacja baterii

1. Zdjąć osłonę przeciwwiatrową ze sztycy, a następnie wyjąć świeczkę ze sztycy (**1**).
2. Upewnić się, że przełącznik jest ustawiony w pozycji **OFF**.
3. Używając monety, obrócić pokrywkę komory baterii w kierunku przeciwnym do ruchu wskazówek zegara do ruchu wskazówek zegara, a następnie zdjąć ją (**2**).
4. Wyjąć baterię i usunąć folię izolacyjną z komory baterii (**3**).
5. Włożyć baterię zgodnie z rysunkiem do komory baterii, tak aby jej biegun dodatni (+) skierowany był ku górze (**4**).
6. Ponownie nałożyć pokrywkę komory baterii i dokręcić ją w kierunku zgodnym z ruchem wskazówek zegara.
7. Ponownie włożyć świeczkę do sztycy, a następnie nałożyć osłonę przeciwwiatrową węższym otworem do dołu na sztycę (**5**).

Wymiana baterii

1. Otworzyć komorę baterii, postępując zgodnie z opisem w sekcji „Wymiana baterii".
2. Wyjąć zużytą baterię z komory baterii.
3. Włożyć nową baterię zgodnie z rysunkiem do komory baterii, tak aby jej biegun dodatni (+) skierowany był ku górze (**4**).
4. Ponownie zamknąć komorę baterii i włożyć świeczkę do sztycy, a następnie nałożyć osłonę przeciwwiatrową zgodnie z opisem w sekcji „Aktywacja baterii".

Ustawianie

▷ Połączyć elementy sztycy (**6**), a następnie wetknąć sztycę w ziemię.

Włączanie/wyłączanie / funkcja wyłącznika czasowego

▷ Aby włączyć produkt, przesunąć przełącznik do pozycji **ON**.
▷ Aby wyłączyć produkt, przesunąć włącznik/wyłącznik do pozycji **OFF**.
▷ Aby włączyć funkcję wyłącznika czasowego, przesunąć przełącznik do pozycji **TIMER**.

Funkcja wyłącznika czasowego: Diody LED włączają i wyłączają się w następujących odstępach czasowych:
WŁ. na 4 godziny – WYŁ. na 20 godzin – WŁ. na 4 godziny itd.

Dane techniczne

Model:	705 624
Bateria: (przebadano wg UN 38.3)	każdorazowo 1x CR2032 / 3 V (Li) energia znamionowa: 0,63 Wh
Stopień ochrony:	IP44
Czas świecenia na jednym zestawie baterii:	ok. 38 godzin
Temperatura otoczenia:	od –10 do +40°C

Usuwanie odpadów

Produkt, jego opakowanie oraz dołączone w komplecie baterie zawierają wartościowe materiały, które nadają się do ponownego wykorzystania. Ponowne przetwarzanie odpadów powoduje zmniejszenie ich ilości i przyczynia się do ochrony środowiska naturalnego.

Opakowanie należy usunąć zgodnie z zasadami segregacji odpadów. Należy wykorzystać lokalne możliwości oddzielnego zbierania papieru, tektury oraz opakowań lekkich.

Urządzenia, **baterie i akumulatory**, które zostały oznaczone tym symbolem, nie mogą być usuwane do zwykłych pojemników na odpady domowe!
Użytkownik jest ustawowo zobowiązany do usuwania zużytego sprzętu oddzielnie od odpadów domowych. Urządzenia elektryczne zawierają substancje niebezpieczne. W przypadku nieprawidłowego przechowywania i usuwania mogą one szkodzić zdrowiu oraz środowisku naturalnemu. Informacji na temat punktów zbiórki bezpłatnie przyjmujących zużyty sprzęt udzieli Państwu administracja samorządowa. Zużyte baterie i akumulatory należy przekazywać do gminnych bądź miejskich punktów zbiórki lub też wrzucać je do specjalnych pojemników, udostępnionych w sklepach handlujących bateriami. Przed utylizacją należy zakleić taśmą styki baterii/akumulatorów litowych.

sk

Bezpečnostné upozornenia

Prečítajte si pozorne bezpečnostné upozornenia a výrobok používajte len spôsobom opísaným v tomto návode, aby nedopatrením nedošlo k poraneniam alebo škodám. Uschovajte si tento návod na neskoršie použitie. Ak výrobok postúpite inej osobe, musíte jej odovzdať aj tento návod.

Výrobok slúži na dekoračné účely v súkromnej domácnosti a nie je určený na osvetlenie miestností. Výrobok je určený na použitie v interiéri aj exteriéri. Je navrhnutý na súkromné použitie a nie je vhodný na komerčné účely.

- Výrobok nie je detská hračka! Smie sa používať len pod dohľadom dospelých. Malé diely, ktoré je možno prehltnúť, a obalový materiál držte mimo dosahu detí – okrem iného hrozí nebezpečenstvo udusenia!

Výrobok obsahuje lítiové batérie (gombíkové články). Hrozí nebezpečenstvo vytečenia, úniku plynu ako aj explózie a požiaru:

- Prehltnutie batérií môže byť životunebezpečné. Pri prehltnutí gombíkovej batérie môže v priebehu 2 hodín dôjsť k vážnemu vnútornému poleptaniu a usmrteniu. Nielen nové, ale aj vybité batérie preto uschovávajte mimo dosahu detí. Ak sa priehradka na batérie nezatvára správne, výrobok nepoužívajte a uschovajte ho mimo dosahu detí.
  Pri podozrení na prehltnutie batérie alebo na iný spôsob jej prieniku do tela okamžite privolajte lekársku pomoc.
- Pozor! Lítiové batérie môžu vybuchnúť, ak sú nesprávne vložené. Pri ich vkladaní je preto nevyhnutné dbať na správnu polaritu (+/-). Používajte len rovnaký alebo rovnocenný typ batérie (pozri „Technické údaje").
- Batérie sa nesmú dobíjať, rozoberať, hádzať do ohňa alebo skratovať. Na batériách nevykonávajte žiadne zmeny a/ani ich nedeformujte/nezohrievajte/nerozoberajte. Poškodené batérie sa nesmú dostať do kontaktu s vodou.
- Batérie sa nesmú prebíjať. Nepoužité batérie uchovajte v pôvodnom obale. Rozbalené (nové ako aj použité alebo vybité) batérie sa nesmú dostať do vzájomného kontaktu neusporiadaným spôsobom a udržujte ich tiež mimo dosahu kovových predmetov.
- Ak dôjde k vytečeniu batérie, zabráňte kontaktu s pokožkou, očami a sliznicami. Postihnuté miesta prípadne opláchnite vodou a okamžite vyhľadajte lekára.
- Chráňte batérie pred nadmerným teplom (kúrenie, priame slnečné svetlo). Vyberte batérie z výrobku po ich vybití alebo pred dlhším nepoužívaním výrobku. Takto zabránite škodám, ktoré môžu vzniknúť pri ich vytečení.
- Pred vložením vyčistite v prípade potreby kontakty batérií a výrobku. Nebezpečenstvo prehriatia!
- Výrobok nezapínajte, ak je ešte v obalovom materiáli.
- Výrobok je vhodný na použitie v exteriéri a zodpovedá stupňu ochrany krytom IP44. To znamená, že výrobok je chránený pred dotykom nástroja alebo drôtu ako aj cudzieho predmetu s priemerom väčším ako 1 mm a pred striekajúcou vodou, ako napr. pri daždi. Chráňte ho však pred silným dažďom, tečúcou vodou a mlákami. V žiadnom prípade neponárajte výrobok do vody, pretože by sa tým zničil.
- Chráňte výrobok pred extrémnymi teplotami. Výrobok uschovajte v interiéri pri teplote nižšej ako –10 °C – inak môže dôjsť k jeho poškodeniu.
- Výrobok nedokáže odolať silnému vetru, búrke a pod! Ak hrozí silný vietor alebo búrka, výrobok včas odstráňte.
- Na výrobok ani do jeho blízkosti neumiestňujte žiadne otvorené zdroje ohňa, napríklad horiace sviečky. Sviečky a iné otvorené plamene musia byť neustále mimo dosahu výrobku, aby sa zabránilo šíreniu požiaru.
- Na čistenie nepoužívajte ostré chemikálie, agresívne ani abrazívne čistiace prostriedky.
- Zabudované LED diódy sa nedajú a ani sa nesmú vymieňať.

Aktivovanie/výmena batérie

Pri dodaní je batéria už vložená a zaistená izolačnou fóliou.

Aktivovanie batérie

1. Zo svetelnej tyče vytiahnite svietnik a vyberte čajovú sviečku (**1**).
2. Uistite sa, že spínač je v polohe **OFF**.
3. Pomocou mince odskrutkujte kryt priehradky na batériu proti smeru hodinových ručičiek a odstráňte ho (**2**).
4. Z priehradky na batériu vyberte batériu a izolačnú fóliu (**3**).
5. Novú batériu vložte do priehradky na batériu kladným pólom (+) smerom nahor, ako je znázornené na obrázku (**4**).
6. Založte naspäť kryt priehradky na batériu a zaskrutkujte ho v smere hodinových ručičiek.
7. Čajovú sviečku vložte späť do svetelnej tyče a svietnik nasaďte späť užším otvorom smerom nadol do svetelnej tyče (**5**).

Výmena batérie

1. Otvorte priehradku na batériu podľa opisu v odseku „Aktivovanie batérie".
2. Vybitú batériu vyberte z priehradky na batériu.
3. Novú batériu vložte do priehradky na batériu kladným pólom (+) smerom nahor, ako je znázornené na obrázku (**4**).
4. Priehradku na batériu znovu uzatvorte a čajovú sviečku a svietnik nasaďte späť do svetelnej tyče podľa opisu v odseku „Aktivovanie batérie".

Postavenie

▷ Zložte kolík (**6**) a zasuňte ho do zeme.

Zapnutie/vypnutie/funkcia časovača

▷ Na zapnutie výrobku posuňte spínač do polohy **ON**.
▷ Na vypnutie výrobku posuňte spínač do polohy **OFF**.
▷ Na zapnutie funkcie časovača posuňte spínač do polohy **TIMER**.

Funkcia časovača: LED diódy sa zapínajú a vypínajú v nasledovnom cykle:
ZAPNUTÉ: 4 hodiny – VYPNUTÉ: 20 hodín – ZAPNUTÉ: 4 hodiny atď.

Technické údaje

Model:	705 624
Batéria: (testované podľa UN 38.3)	po 1x CR2032/3 V (Li) menovitá energia: 0,63 Wh
Stupeň ochrany krytom:	IP44
Doba svietenia (s 1 súpravou batérií):	cca 38 hodín
Teplota prostredia:	–10 až +40 °C

Likvidácia

Výrobok, jeho obal a dodané batérie boli vyrobené z hodnotných materiálov, ktoré sa dajú recyklovať. Tým sa znižuje množstvo odpadu a šetrí životné prostredie.

Likvidujte **obal** podľa pravidiel separovaného zberu. Využite na to miestne možnosti na zber papiera, lepenky a ľahkých obalov.

Prístroje, batérie a akumulátory, ktoré sú označené týmto symbolom, sa nesmú likvidovať spolu s domovým odpadom! Máte zákonnú povinnosť likvidovať staré prístroje oddelene od domového odpadu. Elektrické prístroje obsahujú nebezpečné látky. Tieto môžu byť pri nesprávnom skladovaní a likvidácii škodlivé pre životné prostredie a zdravie. Informácie o zberných dvoroch, ktoré odoberajú staré prístroje bezplatne, vám poskytne obecná alebo mestská správa. Vybité batérie a akumulátory musíte odovzdať v zbernom dvore vašej obecnej alebo mestskej správy alebo v špecializovanej predajni, ktorá predáva batérie. Kontakty lítiových batérií/akumulátorov pred likvidáciou prelepte páskou.

hu

Biztonsági előírások

Figyelmesen olvassa el a biztonsági előírásokat, és az esetleges sérülések és károk elkerülése érdekében csak az útmutatóban leírt módon használja a terméket. Őrizze meg az útmutatót, hogy szükség esetén később ismét át tudja olvasni. Amennyiben megválik a terméktől, az útmutatót is adja oda az új tulajdonosnak.

A termék csak magánháztartások díszítésére használható, helyiségek megvilágítására nem alkalmas. A termék beltéri és kültéri használatra egyaránt alkalmas. A termék magánjellegű felhasználásra alkalmas, üzleti célokra nem használható.

- A termék nem játékszer! Csak felnőtt felügyelete mellett használható. A gyermekeket tartsa távol a lenyelhető apró alkatrészektől és a csomagolóanyagtól - többek között fulladásveszély áll fenn!

A termék lítium elemeket (gombelemeket) tartalmaz. Szivárgás, gázszivárgás, robbanás- és tűzveszély áll fenn:

- Az elemek lenyelése életveszélyes lehet. Egy gombelem lenyelése 2 órán belül súlyos, belső marási sérüléseket okozhat, és akár halálos kimenetelű lehet. Ezért mind az új, mind a használt elemeket olyan helyen tárolja, ahol gyermekek nem férnek hozzá. Ha az elemtartó nem zár rendesen, ne használja tovább a terméket és gyermekektől tartsa távol.
  Egy elem lenyelésének gyanúja esetén, vagy ha az más módon az emberi szervezetbe került, azonnal forduljon orvoshoz.
- Figyelem! A lítium elemek helytelen behelyezés esetén felrobbanhatnak. Ezért az elemek behelyezésekor feltétlenül ügyeljen a helyes polaritásra (+/–). Csak azonos típusú vagy azonos teljesítményű elemeket használjon (lásd „Műszaki adatok").
- Az elemeket feltölteni, szétszedni, tűzbe dobni vagy rövidre zárni tilos. Az akkumulátorokat ne változtassa meg és/vagy deformálja el/melegítse fel/szerelje szét. Ne engedje, hogy a sérült elemek vízzel érintkezzenek.
- Az elemeket nem szabad túlságosan lemeríteni. A fel nem használt elemeket az eredeti csomagolásban tárolja. A kicsomagolt (új, használt és lemerült) elemek ne érjenek rendezetlenül egymáshoz, és tartsa távol őket a fémtárgyaktól.
- Ha az elemből kifolyna a sav, kerülje, hogy az bőrrel, szemmel vagy nyálkahártyával érintkezzen. Adott esetben az érintett testfelületet azonnal mossa le tiszta vízzel, és haladéktalanul forduljon orvoshoz.
- Óvja az elemeket a túlzott hőtől (fűtőtest, közvetlen napfény). Vegye ki az elemeket a termékből, ha azok elhasználódtak, vagy ha hosszabb ideig nem használja a terméket. Így elkerülhető a kifolyó sav által okozott kár.
- Szükség esetén tisztítsa meg az elemek és a készülék csatlakozási felületeit az elemek behelyezése előtt. Túlhevülés veszélye!
- A terméket ne kapcsolja be a csomagolásában.
- A termék szabadban való használatra alkalmas, és megfelel az IP44 védelmi osztálynak, amely azt jelenti, hogy a termék védett egy szerszámmal, dróttal és 1 mm-nél nagyobb átmérőjű idegen testtel történő érintés ellen, valamint a spriccelő vízzel, pl. esővel, szemben. Óvja azonban nagyobb esőzéstől, folyó víztől és pocsolyáktól. A terméket víz alatt üzemeltetni tilos, mert tönkre menne.
- Óvja a terméket szélsőséges hőmérsékletektől. –10 °C alatti hőmérsékletek esetén tárolja beltérben, mivel ellenkező esetben megrongálódhat.
- Erős szélnek, viharnak és hasonlóknak a termék nem tud ellenállni! Időben vegye le a terméket, ha erős szél vagy vihar várható.
- Ne helyezzen nyílt lángforrást, pl. égő gyertyát a termékre vagy annak közelébe. A tűz átterjedésének megakadályozása érdekében mindig tartsa távol a gyertyákat és bármely nyílt lángot a terméktől.
- A termék tisztításához ne használjon maró vegyszert, illetve agresszív vagy súroló hatású tisztítószert.
- A beszerelt LED-ek nem cserélhetők, illetve cseréjük tilos.

Elem aktiválása/cseréje

A kiszállításkor az elem már be van helyezve a termékbe, és szigetelőszalaggal vannak biztosítva.

Elem aktiválása

1. Húzza le a szél elleni védelmet a lámpáról, és vegye ki a teamécsest (**1**).
2. Bizonyosodjon meg arról, hogy a kapcsoló az **OFF** pozícióban áll
3. Egy érmével forgassa el az elemtartó fedelét az óramutató járásával ellentétes irányba, és vegye le (**2**).
4. Húzza ki óvatosan a szigetelőszalagot az elemtartóból (**3**).
5. Helyezze vissza az elemet az elemtartóba a pozitív pólussal (+) felfelé, az ábrának megfelelően (**4**).
6. Helyezze vissza az elemtartó fedelét, és az óramutató járásával megegyező irányban csavarozza vissza szorosan a csavart.
7. Helyezze vissza a teamécsest a kültéri lámpába, és helyezze vissza a szél elleni védelmet a keskenyebb nyílásával lefelé a lámpára (**5**).

Elemcsere

1. Szükség esetén nyissa fel az elemtartót, az „Elem aktiválása" részben leírtak szerint.
2. Vegye ki az elhasználódott elemet az elemtartóból.
3. Helyezze be az új elemet az elemtartóba a pozitív pólussal (+) felfelé, az ábrának megfelelően (**4**).
4. Zárja vissza az elemtartót, helyezze vissza a teamécsest a kültéri lámpába, és helyezze vissza a szél elleni védelmet a keskenyebb nyílásával lefelé az elemtartót, az „Elem aktiválása" részben leírtak szerint.

Felállítás

▷ Helyezze egymásba a földbe szúrható karó részeit (**6**), és nyomja be a karót a földbe.

Be-/kikapcsolás / Időzítő funkció

▷ A termék bekapcsoláshoz tolja a kapcsolót az **ON**-ra.
▷ A termék kikapcsoláshoz tolja a kapcsolót az **OFF**-ra.
▷ Az időzítő funkció bekapcsoláshoz tolja a kapcsolót a **TIMER**-re.

Időzítő funkció:
A LED-ek a következő ritmusban kapcsolódnak be és ki:
BE: 4 órára – KI: 20 órára – BE: 4 órára stb.

Műszaki adatok

Modell:	705 624
Elem: (az UN 38.3 szerint tesztelve)	1 db CR2032/3 V (Li) Névleges energia: 0,63 Wh
Védelmi osztály:	IP44
Világítási időtartam (egy készletnyi elemmel):	kb. 38 óra
Környezeti hőmérséklet:	–10 és +40 °C között

Hulladékkezelés

A termék, a csomagolás és a mellékelt elemek értékes újrahasznosítható anyagokból készültek. Az anyagok újrahasznosítása csökkenti a hulladék mennyiségét és kíméli a környezetet.

A **csomagolóanyagok** eltávolításakor ügyeljen a szelektív hulladékgyűjtésre. Papír, karton és könnyű csomagolóanyagok gyűjtéséhez használja a helyi gyűjtőhelyeket.

Ezzel a jellel ellátott **készülékek, elemek és akkumulátorok** nem kerülhetnek a háztartási hulladékba!
Önt törvény kötelezi arra, hogy régi, nem használatos készülékét a háztartási hulladéktól különválasztva ártalmatlanítsa. Az elektromos készülékek veszélyes anyagokat tartalmaznak, amelyek nem megfelelő tárolás és ártalmatlanítás esetén károsíthatják a környezetet és az egészséget. Régi készülékeket díjmentesen átvevő gyűjtőhelyekkel kapcsolatban az illetékes települési vagy városi hivataltól kaphat felvilágosítást. Az elhasználódott elemeket és akkumulátorokat az illetékes települési, illetve városi hivatalok gyűjtőhelyein vagy a forgalmazó szakkereskedésekben kell leadni. Az ártalmatlanítás előtt ragassza le a lítium elemek/akkumulátorok érintkezőit.

tr

Güvenlik uyarıları

Güvenlik uyarılarını dikkatle okuyun. Kaza sonucu yaralanmaları ve hasarları önlemek için ürünü yalnızca bu kullanım kılavuzunda belirtildiği şekilde kullanın. Gerektiğinde tekrar okumak üzere bu kılavuzu saklayın. Bu ürün başkasına devredildiğinde, bu kılavuz da beraberinde verilmelidir.

Ürün sadece ev dekorasyonu için tasarlanmıştır ve mekan aydınlatması için uygun değildir. Ürün hem iç hem de dış alandaki kullanım için tasarlanmıştır. Bu ürün özel kullanım için tasarlanmış olup ticari amaçlar için uygun değildir.

- Çocuk oyuncağı değildir! Yalnızca yetişkin gözetiminde kullanılabilir. Çocukları yutabilecekleri küçük parçalardan ve ambalaj malzemesinden uzak tutun, aksi takdirde boğulma tehlikesi vardır!

Ürün lityum piller (düğme piller) içermektedir. Sızıntı, gaz kaçağı, patlama ve yangın riski vardır:

- Piller yutulduğunda hayati tehlike oluşabilir. Bir düğme pilin yutulması halinde sadece 2 saat içerisinde ağır iç yanıklarına ve ölüme yol açılabilir. Yeni veya kullanılmış pilleri çocuklardan uzak tutun. Pil yuvası doğru şekilde kapanmıyorsa, ürünü kullanmaya devam etmeyin ve çocuklardan uzak tutun. Pilin yutularak ya da başka yollardan vücuda girmiş olabileceğini düşünüyorsanız derhal tıbbi yardım alın.
- Dikkat! Lityum piller hatalı yerleştirildiğinde patlayabilir. Bu nedenle pilleri yerleştirirken mutlaka kutupların (+/–) doğru olmasına dikkat edin. Sadece aynı veya benzer tipteki pilleri kullanın (bkz. „Teknik bilgiler").
- Piller şarj edilmemeli,, bölünmemeli, ateşe atılmamalı veya kısa devre yapılmamalıdır. Pilleri değiştirmeyin ve/veya deforme etmeyin/ısıtmayın/parçalara ayırmayın. Hasarlı pilleri su ile temas ettirmeyin.
- Piller aşırı deşarj edilmemelidir. Kullanılmayan pilleri orijinal ambalajında saklayın. Ambalajı açılmış (hem yeni hem de kullanılmış) pilleri dağınık bir şekilde birbirleriyle temas ettirmeyin ve metal nesnelerden uzak tutun.
- Eğer ürün içindeki pil akmışsa, asla cildinize, gözlerinize ve mukoza bölgelerine temas ettirmeyin. Gerektiğinde temas eden yerleri derhal temiz suyla yıkayın ve hemen bir doktora başvurun.
- Pilleri aşırı ısıdan koruyun (kalorifer, doğrudan güneş ışını). Pillerin enerjisi azaldığında veya ürünü uzun süre kullanmayacaksanız pili üründen çıkarın. Bu sayede pillerin akması ile oluşabilecek hasarları önlemiş olursunuz.
- Gerekiyorsa pilleri ve cihaz kontaklarını takmadan önce temizleyin. Aşırı ısınma tehlikesi!
- Ürünü ambalaj içerisindeyken çalıştırmayın.
- Ürün dış mekanlarda kullanılabilir ve IP44 koruyucu sınıfına uygundur. Bu ürünün bir alet veya tel ile temas etmesinin yanı sıra 1 mm'den büyük çaplı yabancı cisimlere ve yağmur gibi su sıçramalarına karşı korunduğu anlamına gelir. Şiddetli yağmurdan, akan sudan ve su birikintisinden korunmalıdır. Kullanılmaz duruma gelme tehlikesinden dolayı ürünü kesinlikle suya daldırmayın.
- Ürünü aşırı sıcaklardan koruyun. Ürünü –10°C'nin altındaki sıcaklıklarda evin içinde saklayın – aksi takdirde hasar görebilir.
- Kuvvetli rüzgar, fırtına vb. olaylara karşı ürün dayanıklı değildir! Kuvvetli rüzgar veya fırtına tehlikesi olması durumunda ürünü zamanında yerinden alın.
- Ürünün üstüne veya yakınlarına açık ateşli örn. yanan mumlar koymayın. Ateşin yayılmasını engellemek için mum ve farklı ateşler üründen her zaman uzak tutulmalıdır.
- Temizleme için sert kimyasallar, tahriş edici ya da aşındırıcı temizlik maddeleri kullanılmamalıdır.
- Entegre edilmiş LED'ler değiştirilemez ve değiştirilmemelidir.

Pil etkinleştirmek/değiştirmek

Teslimat esnasında pil takılı durumdadır ve yalıtım folyosu ile emniyete alınmıştır.

Pil etkinleştirmek

1. Rüzgar korumasını dış mekan çubuğundan çekin ve küçük mumu dış mekan çubuğundan çıkartın (**1**).
2. Şalterin **OFF** üzerinde olduğundan emin olun.
3. Pil yuvası kapağını, saat yönünün tersine çevirmek için bir bozuk para kullanın ve çıkarın (**2**).
4. Pili ve yalıtım folyosunu pil yuvasından çıkarın (**3**).
5. Yeni pili, artı kutup (+) yukarı gelecek şekilde, gösterildiği gibi pil yuvasına yerleştirin (**4**).
6. Pil yuvası kapağını yerine takın ve sıkmak için saat yönünde çevirin.
7. Küçük mumu tekrar dış mekan çubuğuna yerleştirin ve rüzgar korumasını daha dar olan açıklık aşağı bakacak şekilde tekrar dış mekan çubuğuna yerleştirin (**5**).

Pil değiştirmek

1. Pil yuvasını "Pilin etkinleştirilmesi" bölümünde açıklandığı gibi açın.
2. Biten pili, pil yuvasından çıkarın.
3. Yeni pili, pozitif kutbu (+) gösterildiği gibi yukarı bakacak şekilde pil yuvasına yerleştirin (**4**).
4. Pil yuvasını tekrar kapatın ve "Pilin etkinleştirilmesi" bölümünde açıklandığı gibi küçük mumu ve rüzgar korumasını dış mekan çubuğuna yerleştirin.

Sabitleme

▷ Çubuğu (**6**) monte edin ve zemine yerleştirin.

Açma/kapama / zamanlayıcı fonksiyonu

▷ Ürünü çalıştırmak için şalteri **ON** konumuna itin.
▷ Ürünü kapatmak için, şalteri **OFF** üzerine itin.
▷ Zamanlayıcı fonksiyonunu çalıştırmak için şalteri **TIMER** yönüne itin.

Zamanlayıcı fonksiyonu: LED'ler aşağıdaki düzende açılır ve kapanır:
AÇIK: 4 saat – KAPALI: 20 saat – AÇIK: 4 saat vs.

Teknik bilgiler

Model:	705 624
Pil: (UN 38.3'e göre test edilmiştir)	her biri 1x CR2032/3 V (Li) Nominal güç: 0,63 Wh
Koruma türü:	IP44
Aydınlatma süresi (bir set pil ile):	yakl. 38 saat
Ortam sıcaklığı:	–10 ila +40 °C arası

İmha etme

Ürün, ambalajı ve içinde kullanılan piller tekrar kullanılabilen değerli malzemelerden üretilmiştir. Tekrar kullanım sayesinde atıklar azalır ve çevre korunur.

Ambalajı malzeme türüne göre imha edin. Bunun için bölgenizdeki kağıt, mukavva ve hafif ambalaj toplama merkezlerinin sunduğu imkanlardan faydalanabilirsiniz.

Bu sembolle işaretlenen **cihazlar, piller ve şarjlı piller** ev atıkları ile birlikte atılmamalıdır!
Yasalara göre atık cihazlarınızı, ev çöpünden ayrı atmak zorundasınız. Elektrikli cihazlar tehlikeli maddeler içerir. Bunların uygun olmayan şekilde depolanması ve imha edilmesi çevreye ve sağlığa zarar verebilmektedir. Atık cihazları ücretsiz olarak geri alan toplama merkezleri hakkında bilgi almak için bağlı bulunduğunuz belediyeye danışabilirsiniz. Boş piller ve şarjlı piller bölgenizdeki belediye atık toplama yerlerine ya da pil satan yerlerdeki toplama kaplarına bırakılmalıdır. Lityum pilleri/şarjlı pilleri, imha etmeden önce kontakları yapıştırın.

Made exclusively for:
Tchibo GmbH, Überseering 18, 22297 Hamburg, Germany
www.tchibo.pl • www.tchibo.sk • www.tchibo.hu • www.tchibo.com.tr

Numer artykułu | Číslo výrobku | Cikkszám | Ürün numarası : 705 624

CE